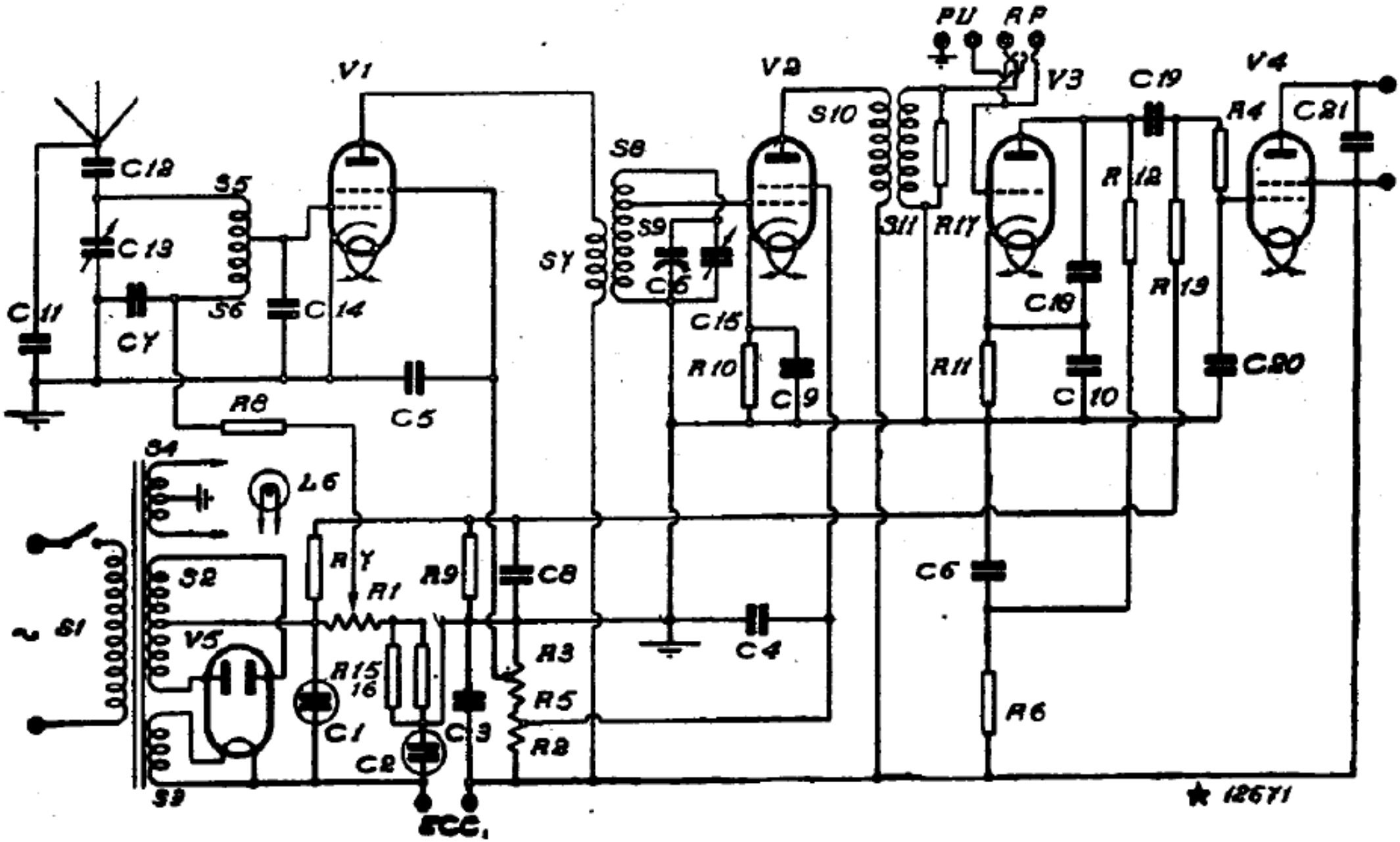

S.I.P.A.R. - MOD. « POPE 27 A »